说明书尺寸：60x80mm
材质：105g铜版纸
印刷：1专（PANTONE 2240 C)+黑色，双面印刷
装订方式：风琴折

AUKEY

Basix Plus Series

20000mAh Power Delivery Power Bank
20000mAh Power Delivery Power-Bank
Power Delivery Batterie externe de 20000mAh
Banco de Energía de 20000mAh Power Delivery
Power Bank a erogazione di potenza da 20000 mAh
20000mAh Power Bank do szybkiego ładowania PD
20000mAh PD対応 モバイルバッテリー
20000mAh PD移动电源
20000mAh PD行動電源
20000mAh Power Delivery بنك طاقة

User Manual | Benutzerhandbuch | Manuel de l'Utilisateur
Manual de Usuario | Manuale d'uso | Instrukcja Użytkownika
取扱説明書 | 使用说明书 | 使用手冊 | دليل المستخدم

Product Diagram

Produktdiagramm | Diagramme de produit | Diagrama del Producto
Diagramma del prodotto | Schemat Produktu | 製品図
产品简图 |產品說明 | صورة المنتج

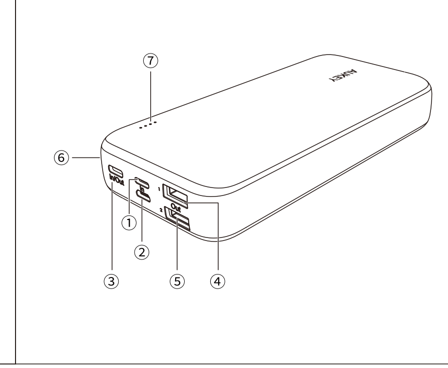

① Lightning Input | Lightning-Eingang | Entrée lightning | Entrada Lightning Ingresso Lightning | Wejście Lightning | Lightning 入力ポート | Lightning 输入 Lightning 輸入 | مدخل البرق.

② Micro-USB Input | Micro-USB-Eingang | Entrée micro-USB Entrada Micro-USB | Ingresso micro USB | Wejście Mikro-USB Micro-USB 入力ポート | Micro-USB输入 | Micro-USB 輸入 Micro-USBدخل

③ USB-C Input / Output | USB-C Ein- / Ausgang | Entrée / sortie USB-C Entrada / Salida USB-C | Ingresso / uscita USB-C | Wejście/Wyjście USB-C USB-C 入出力ポート | USB-C输入/输出 | USB-C 輸入 / 輸出 USB-C دخل/ خرج

④ USB-A Output 1 | USB-A-Ausgang 1 | Sortie USB-A 1 | Salida USB-A 1 Uscita USB-A 1 | Wyjście 1 USB-A | USB-A 出力ポート 1 | USB-A 1输出 USB-A 輸出 1 | 1 USB-A خرج

⑤ USB-A Output 2 | USB-A-Ausgang 2| Sortie USB-A 2 | Salida USB-A 2 Uscita USB-A 2 | Wyjście 2 USB-A| USB-A 出力ポート 2 | USB-A 2 输出 USB-A 輸出 2 | 2 USB-A خرج

⑥ Power Button | Netzschalter | Bouton d'alimentation | Botón de Encendido Pulsante di accensione| Przycisk uruchomienia | 電源ボタン | 电源按键 電源按鈕 | زر الطاقة

⑦ LED Indicators | LED-Anzeigen | Indicateurs LED | Indicadores LED Indicatori a LED | Wskaźniki LED | LEDインジケーター | 电量指示灯 LED 指示燈 | LED مؤشرات

Getting Started

Verwendung starten | Commencer | Primeros Pasos | Per Iniziare
Kroki Początkowe | ご使用方法 | 快速开始 | 開始使用 | **بدء الاستخدام**

Recharging the Power Bank

Power Bank aufladen | Recharger la batterie externe
Recargar el Banco de Energía | Ricaricare il Power Bank
Ładowanie Power Banku | 本体への充電方法
给移动电源充电 | 正在為行動電源充電 | **إعادة شحن بنك الطاقة**

1. Fully charge the power bank before first use.
   Laden Sie die Power Bank vor dem ersten Gebrauch vollständig auf.
   Charger complètement la batterie externe avant la première utilisation.
   Cargue el banco de energía por completo antes del primer uso.
   Caricare completamente il power bank prima del primo utilizzo.
   Całkowicie naładuj power bank przed pierwszym użyciem.
   ご使用の前に、以下の手順に従って本体へのフル充電を行ってください。
   使用前请先给移动电源充满电。
   第一次使用前先將行動電源充滿電。
   شحن بنك الطاقة بالكامل قبل الاستخدام لأول مرة.

2. Connect the included USB-A to C cable to a USB power source.
   Schließen Sie das mitgelieferte USB-A-C-Kabel an eine USB-Stromquelle an.
   Connecter le câble USB-A vers C inclus à une source d'alimentation USB.
   Conecte el cable USB-A a C incluido a una fuente de alimentación USB.
   Collegare il cavo USB da A a C incluso a una fonte di alimentazione USB.
   Podłącz załączony kabel USB-A do źródła zasilania USB.
   付属のUSB-CケーブルをUSB充電器（別売）などの電源に接続します。
   将随附的USB-A to C线连接到USB外部电源。
   將內含的USB-A 轉C線連接至USB電源。
   توصيل كبل USB-A إلى C المرفق بمصدر طاقة USB.

3. Connect the other end to the USB-C port of the power bank.
   Schließen Sie das andere Ende an den USB-C-Anschluss der Power Bank an.
   Connecter l'autre extrémité au port USB-C de la batterie externe.
   Conecte el otro extremo al puerto USB-C del banco de energía.
   Collega l'altra estremità alla porta USB-C del power bank.
   Podłącz drugi koniec do portu USB-C power banku.
   もう一方の端を本体のUSB-Cポートに接続します。
   将其另一端连接到移动电源的USB-C端口。
   將另一端連接至行動電源的USB-C 端口。
   توصيل الطرف الآخر بمنفذ USB-C لبنك الطاقة.

4. Unplug the power bank when fully charged.
   Ziehen Sie den Netzstecker, wenn der Akku vollständig aufgeladen ist.
   Débrancher la batterie externe lorsqu'elle est complètement chargée.
   Desenchufe el banco de energía cuando está totalmente cargado.
   Scollegare il power bank quando è completamente carico.
   Odłącz power bank, gdy jest on już w pełni naładowany.
   LEDインジケーターで充電レベルを確認できます。
   完全に充電されるとランプが4つ点灯します。
   待移动电源充满电后，拔下电源。
   充滿電後，拿出行動電源。
   فصل بنك الطاقة عند استكمال الشحن.

Charging Your Device

Laden Sie Ihr Gerät auf | Charger votre appareil | Cargar su Dispositivo
Caricamento del dispositivo | Ładowanie twojego urządzenia
機器の充電方法 | 给你的设备充电 | 為您的設備充電 | **شحن جهازك**

1. Connect the charging cable to your device's charging port.
   Schließen Sie das Ladekabel an den Ladeanschluss Ihres Geräts an.
   Connecter le câble de charge au port de charge de votre appareil.
   Conecte el cable de carga al puerto de carga de su dispositivo.
   Collega il cavo di ricarica alla porta di ricarica del tuo dispositivo.
   Podłącz kabel ładowania do portu ładującego twojego urządzenia.
   付属のUSB-Cケーブル、または充電ケーブル（別売）を機器の充電ポートに接続します。
   将充电线连接到设备的充电端口。
   將充電線連接至設備的充電端口。
   توصيل كبل الشحن بمنفذ الشحن بجهازك.

2. Connect the other end of the cable to an output port on the power bank.
   Schließen Sie das andere Ende des Kabels an einen Ausgangsanschluss der Power Bank an.
   Connecter l'autre extrémité du câble à un port de sortie de la batterie externe.
   Conecte el otro extremo del cable a un puerto de salida del banco de energía.
   Collegare l'altra estremità del cavo a una porta di uscita del power bank.
   Podłącz drugi koniec kabla do portu wyjściowego power banku.
   もう一方の端を本体の出力ポートに接続します。
   将充电线的另一端连接到移动电源上的输出端口。
   將線的另一端連接至行動電源的輸出端口。
   توصيل الطرف الآخر من الكبل بمنفذ إخراج على بنك الطاقة.

3. Unplug your device when fully charged.
   Trennen Sie Ihr Gerät vom Stromnetz, wenn es vollständig aufgeladen ist.
   Débrancher votre appareil lorsqu'il est complètement chargé.
   Desenchufe su dispositivo después de que esté completamente cargado.
   Scollegare il dispositivo quando è completamente carico.
   Odłącz twoje urządzenie, gdy jest ono już w pełni naładowane.
   フル充電されたら機器を取り外します。
   充电完成后，请断开你的设备。
   充滿電後，拔下您的設備。
   فصل الجهاز عند استكمال الشحن.

4. To check the remaining battery level, press the power button.
   Um den verbleibenden Akkuladestand zu überprüfen, drücken Sie den Netzschalter.
   Pour vérifier le niveau de batterie restant, appuyez sur le bouton d'alimentation.
   Para verificar el nivel de batería restante, pulse el botón de encendido.
   Per controllare il livello di carica residua della batteria, premere il pulsante di accensione.
   Aby sprawdzić pozostały poziom energii, proszę nacisnąć przycisk uruchomienia.
   電源ボタンを押すと、LEDインジケーターでバッテリー残量を確認できます。
   要查看剩余电池电量，请按电源按键。
   為了檢查剩餘的電池電量，按下電源按鈕。
   للتحقق من مستوى البطارية المتبقي، اضغط على زر الطاقة.

Low-Current Charging Mode

Niedrigstrom-Lademodus | Mode de charge à faible courant
Modo de Carga de Baja Corriente | Modalità di ricarica a bassa corrente
Nisko-natężeniowy tryb ładowania | 低電流充電モード | 低电流充电模式
低電流充電模式 | **وضع الشحن منخفض التيار**

This mode is customized to charge low-current devices (below 60mA). Try switching to this mode if a low-powered device (such as a fitness tracker or wireless headphones) isn't charged in the standard charging mode.

Dieser Modus ist für das Laden von Geräten mit geringem Stromverbrauch (unter 60 mA) ausgelegt. Versuchen Sie, in diesen Modus zu wechseln, wenn Standard-Lademodus für ein Gerät mit geringem Stromverbrauch (z. B. ein Fitness-Tracker oder drahtlose Kopfhörer) nicht geeignet ist.

Ce mode est personnalisé pour charger les appareils à faible courant (en dessous de 60 mA). Essayez de passer à ce mode si un appareil de faible puissance (comme un tracker d'activité ou des écouteurs sans fil) n'est pas chargé en mode de charge standard.

Este modo está personalizado para cargar dispositivos de baja corriente (por debajo de 60mA). Intente cambiar a este modo si un dispositivo de baja alimentación (tales como un rastreador de salud o auriculares inalámbricos) no se carga en el modo de carga estándar.

Questa modalità è personalizzata per caricare dispositivi a bassa corrente (inferiore a 60 mA). Prova a passare a questa modalità se un dispositivo a bassa potenza (come un fitness tracker o delle cuffie senza fili) non viene caricato nella modalità di ricarica standard.

Tryb ten przystosowany jest do ładowania urządzeń o niskim natężeniu prądu (poniżej 60mA). Spróbuj przejść do tego trybu, jeśli urządzenie o małej mocy (takie jak opaska fitness lub bezprzewodowe słuchawki) nie zostały naładowane w trybie normalnym.

低電流充電モードは、USB-Aポートで低電流機器(60mA未満)を充電するためのモードです。低電力の機器（フィットネストラッカーやワイヤレスイヤホンなど）が標準充電モードで充電されない場合は、低電流充電モードに切り替えて充電をお試しください。

该模式专为低电流设备充电（低于60mA）设计。 如在标准充电模式下无法为低功率设备（例如健身追踪器或无线耳机）充电，请尝试切换到此模式。

此模式是為了低電流設備充電而訂製的 (60mA 以下) 。如果低電源設備 (如智能手環或無線耳機) 無法以標準充電模式充電，請嘗試轉到此模式。

يتم تخصيص هذا الوضع لشحن الأجهزة منخفضة التيار (أقل من 60 مللي أمبير). حاول التبديل إلى هذا الوضع إذا لم يتم شحن جهاز منخفض الطاقة (مثل جهاز تعقب اللياقة البدنية أو سماعات الرأس اللاسلكية) في وضع الشحن القياسي.

Activation

Aktivierung | Activation | Activación | Attivazione | Aktywacja
モードの切り替え方法 | 激活 | 啟動 | **التنشيط**

Press and hold the power button for 5 seconds to enter the low-current charging mode. Once activated, the LED indicators will flash dynamically.

Halten Sie den Netzschalter 5 Sekunden lang gedrückt, um in den Niedrigstrom-Lademodus zu wechseln. Nach der Aktivierung blinken die LED-Anzeigen dynamisch.

Appuyez sur le bouton d'alimentation et maintenez-le enfoncé pendant 5 secondes pour accéder au mode de charge à faible courant. Une fois activés, les voyants LED clignoteront dynamiquement.

Mantenga pulsado el botón de encendido durante 5 segundos para entrar en el modo de carga de baja corriente. Los indicadores LED parpadearán dinámicamente una vez activados.

Tenere premuto il pulsante di accensione per 5 secondi per accedere alla modalità di ricarica a bassa corrente. Una volta attivati, gli indicatori LED lampeggeranno dinamicamente.

Naciśnij I przytrzymaj przycisk uruchomienia przez 5 sekund, aby przejść do trybu ładowania nisko-natężeniowego. Kiedy zostanie on aktywowany, wskaźniki LED zaczną dynamicznie migać.

電源ボタンを5秒間長押しすると、低電流充電モードに切り替わります。
モードが切り替わると、LEDインジケーターが点滅します。

按住电源按钮 5 秒钟进入低电流充电模式。激活后，LED指示灯将动态闪烁。

按下並按住電源按鈕 5 秒以便進入低電流充電模式。
一旦啟動，LED 指示燈將動態閃爍。

اضغط مع الاستمرار على زر الطاقة لمدة 5 ثوان للدخول الى وضع الشحن منخفض التيار، ستومض مؤشرات LED ديناميكيا بمجرد التنشيط.

Deactivation

Deaktivierung | Désactivation | Desactivación | Disattivazione | Dezaktywacja
モードの終了方法 | 退出 | 停用 | **وضع الشحن منخفض التيار**

Press and hold the power button for 5 seconds to manually exit low-current charging. Also, the power bank will automatically switch back to standard charging mode after 2 hours of charging in this mode.

Halten Sie den Netzschalter 5 Sekunden lang gedrückt, um den Niedrigstromladevorgang manuell zu beenden. Außerdem schaltet die Power Bank nach 2 Stunden Ladezeit in diesem Modus automatisch in den Standardlademodus um.

Appuyez sur le bouton d'alimentation et maintenez-le enfoncé pendant 5 secondes pour quitter manuellement la charge à faible courant. De plus, la batterie externe repasse automatiquement en mode de charge standard après 2 heures de charge dans ce mode.

Mantenga pulsado el botón de encendido durante 5 segundos para salir manualmente de la carga de baja corriente. Además, el banco de energía volverá automáticamente al modo de carga estándar tras 2 horas de carga en este modo.

Tenere premuto il pulsante di accensione per 5 secondi per uscire manualmente dalla carica a bassa corrente. Inoltre, il power bank tornerà automaticamente alla modalità di ricarica standard dopo 2 ore di ricarica in questa modalità.

Naciśnij I przytrzymaj przycisk uruchomienia przez 5 sekund, aby wyjść z trybu ładowania nisko-natężeniowego. Ponadto, power bank automatycznie przejdzie do trybu ładowania standardowego po 2 godzinach ładowania w tym trybie.

低電流充電モード中に電源ボタンを5秒間長押しすると、標準モードに切り替えを行うことができます。また、低電流充電モードでの充電時間が2時間を超えると、自動的に標準モードに切り替わります。

按住电源按钮5秒钟可手动退出低电流充电。 在此模式下充电2小时后，移动电源将自动切换回标准充电模式。

按下並按住電源按鈕 5 秒以便手動離開低電流充電。此外，以此模式充電 2 小時後，行動電源將自動切回標準充電模式。

اضغط مع الاستمرار على زر الطاقة لمدة 5 ثوان للخروج يدويا من وضع الشحن منخفض التيار. سيعود بنك الطاقة تلقائيا إلى وضع الشحن القياسي بعد ساعتين من الشحن في هذا الوضع.

充電動作のご案内

USB-CとMicro-USBもしくはLightningを同時に充電にご利用の場合は、USB-Cからのみ充電に使用されます。また、Micro-USB、Lightningを同時に充電には使用出来ません。

複数出力ポートを同時に使用した場合、出力は合計5V 3Aとなります。

本製品は充電しながら給電できるパススルー対応です。パススルー充電の場合、入力は5V 3A（最大）、出力は5V 2A（最大）となります。

LED Status Indicator

LED-Statusanzeige | Indicateur d'état LED | Indicador de Estado LED
Indicatore di stato a LED | Wskaźnik Statusu LED
LEDインジケーター(バッテリー残量表示) | LED电量指示灯状态
LED 狀態指示燈 | LED **مؤشر حالات**

LED Indicator LED-Anzeige Indicateur LED Indicador LED Indicatore a LED Wskaźnik LED LEDインジケーター 指示灯状态 LED 指示燈 LED مؤشر	○○○◎	○○◎●	○◎●●	◎●●●	●●●●
Battery Level Batterieniveau Niveau de batterie Nivel de Bateria Livello della batteria Poziom baterii バッテリー残量 剩余电量 電池電量 مستوى البطارية	< 25%	25% | 50%	51% | 75%	76% | 99%	100%

● On | Ein | Allumé | Encendido | Acceso | Włącz | 点灯 | 亮 | 開 |
○ Off | Aus | éteint | Apagado| Spento | Wyłącz | 消灯 | 灭 | 關 |
◎ Blinking | Blinkt | Clignotant | Parpadeante | Lampeggiante | Miganie 点滅 | 闪烁 | 閃爍 |

Notes

Anmerkungen | Remarques | Notas | Note | Notki
製品のお手入れと使用上の注意 | 注意 | 備註 | **ملاحظات**

Keep away from liquids and extreme heat.
Von Flüssigkeiten und extremer Hitze fernhalten.
Tenir à l'écart des liquides et de la chaleur extrême.
Mantenga el producto alejado de líquidos y calor extremo.
Tenere lontano da liquidi e calore estremo.
Trzymaj z daleka od cieczy i ekstremalnego ciepła.
湿度が高い場所、極端に高温や低温の場所に長時間放置しないでください。
远离液体和火源。
避免接觸液體與極度高溫。
يحفظ بعيدا عن السوائل والحرارة الشديدة.

Recharge the power bank at least once every 3 months.
Laden Sie die Power Bank mindestens alle 3 Monate auf.
Rechargez la batterie externe au moins une fois tous les 3 mois.
Recargue el banco de energía al menos una vez cada 3 meses.
Ricaricare il power bank almeno una volta ogni 3 mesi.
Naładuj power bank minimum raz na każde 3 miesiące.
長期間使用しない場合でも、少なくとも3ヶ月に1度本体を充電してください。
至少每隔3个月给移动电源充电一次。
行動電源每 3 個月至少充電一次。
إعادة شحن بنك الطاقة مرة واحدة على الأقل كل 3 أشهر.

Batteries should be disposed of according to local environmental law.
Batterien sollten gemäß den örtlichen Umweltgesetzen entsorgt werden.
Les batteries doivent être éliminées conformément à la législation environnementale locale.
Las baterías deben eliminarse según el derecho medioambiental local.
Le batterie devono essere smaltite secondo le leggi ambientali locali.
Baterie powinny zostać zutylizowane zgodnie z lokalnymi przepisami środowiskowymi.
本製品を廃棄する時は、各自治体の指示に従った方法で、正しく廃棄してください。
请根据当地环保法规妥善处理电池。
應該依據當地環境法律處置電池。
يجب التخلص من البطاريات وفقا لقانون البيئة المحلي.

The low-current mode cannot be activated when recharging the power bank.
Der Niedrigstrommodus kann beim Aufladen der Power Bank nicht aktiviert werden.
Le mode courant faible ne peut pas être activé lors de la recharge de la batterie externe.
No se puede activar el modo de baja corriente al recargar el banco de energía.
La modalità a bassa corrente non può essere attivata durante la ricarica del power bank.
Tryb nisko-natężeniowy nie może być aktywowany podczas ładowania power banku.
本体への充電中は、低電流充電モードへの切り替えができません。
给移动电源充电时，无法激活小电流模式。
為行動電源充電時，無法啟動低電流模式。
لا يمكن تنشيط وضع الشحن منخفض التيار عند إعادة شحن بنك الطاقة.

・落下など、強い衝撃を与えないでください。
・加熱しないでください。
・車の中に長時間放置しないでください。
・分解・改造をしないでください。
・以下の場合は直ちに使用を中止し、サポートセンターにご連絡ください。
　ー煙が出ている
　ー変な匂いがする
　ー変形している

Specifications

Spezifikationen | Spécification | Especificaciones | Specificazioni
Specyfikacje | 製品仕様 | 参数 | 規格 | **مواصفات**

Model | Modell | Modèle | Modelo | Modello Model | 型番 | 型号 | 型號 | الموديل	PB-N74L
Battery capacity | Batteriekapazität Capacité de batterie Capacidad de la batería Capacità della batteria Pojemność baterii | 容量 电池容量 | 電池容量 | سعة البطارية	20000mAh
Battery type | Batterietyp Type de Batterie | Tipo de batería Tipo di batteria | Typ baterii | バッテリータイプ 电芯类型 | 電池類型 | نوع البطارية	Lithium polymer リチウムポリマー
Input | Eingang | Entrée | Entrada| Ingressi Prąd wejściowy | 入力 | Lightning输入 輸入 | الدخل	Lightning: 5V 2A / 9V 2A Micro-USB: 5V 2A / 9V 2A USB-C: 5V 3A / 9V 2A
Output | Ausgang | Sortie Salida|Uscita Wyjście | 出力 | 输出 | 輸出 | خرج	USB-C: 5V 3A / 9V 2.22A / 12V 1.67A USB-A 1/2: 4.5V 5A / 5V 4.5A 9V 2A / 12V 1.5A
Maximum Output | Maximale Ausgang | Sortie Maximum Salida Máximo | Potenza Massima Prąd wyjściowy Maksymalny | 最大出力 最大输出 | 最大輸出 | أقصى	22.5W Max
Température d'opération Temperatura operativa Temperatura di funzionamento Temperatura operowania | 使用温度範囲 工作温度 | 工作溫度 | درجة حرارة التشغيل	0~40°C
Storage temperature | Lagertemperatur Température de stockage Temperatura de almacenamiento Temperatura di conservazione Temperatura składowania | 保管温度範囲 存放温度 | 儲存溫度 | درجة حرارة التخزين	0~50°C
Dimensions | Maße | Dimensions Dimensiones | Dimensioni | Wymiary 寸法 | 尺寸 | 尺寸 | الأبعاد	143.7 x 68.7 x 26.4mm 5.66'' x 2.71'' x 1.04''
Weight | Gewicht | Poids | Peso | Peso Waga | 重量 | 重量 | 重量 | الوزن	386g / 13.62oz

Model: PB-N74L

AUKEY Technology Co., Ltd.
Room 102, Building P09, South China City
Electronics Trading Center, Longgang District,
Shenzhen, Guangdong, 518111, CN