Model: DR02 J

AUKEY International Ltd.
www.aukey.com | support@aukey.com
No.102, Building P09, Electronics Trade Center
Huanan City, Pinghu Town, Longgang District
Shenzhen, Guangdong, 518111, CN

CE FC RoHS Made in China

AUKEY

User Manual
4K Dashboard Camera

Contents

English -------------------------------- 01 - 08
Deutsch -------------------------------- 09 - 16
Français -------------------------------- 17 - 24
Español -------------------------------- 25 - 32
Italiano -------------------------------- 33 - 40
日本語 -------------------------------- 41 - 48

说明书尺寸：90x120mm
材质：105g铜版纸
印刷：单黑
装订方式：骑马钉

Thank you for purchasing the AUKEY DR02 J 4K Dashboard Camera. Please read this user manual carefully and keep it for future reference. If you need any assistance, please contact our support team with your product model number and Amazon order number.

Package Contents

4K Dashboard Camera
Dual-Port USB Car Charger
USB Mini-B Cable
Sticker Mount
Two 3M Stickers
Six Cable Clips
User Manual
Warranty Card

Optional Accessory: The **AUKEY External GPS Antenna** provides accurate position and speed data to the DR02 J that is saved and displayed on recorded videos. This extended information may support your case in any driving disputes or incidents.

Note: Please use a Class 10 micro SD memory card (Max 128GB) for reliable recording and performance. Format the micro SD card before first use

Please visit www.aukey.com/downloads to download the latest firmware.

Product Diagram

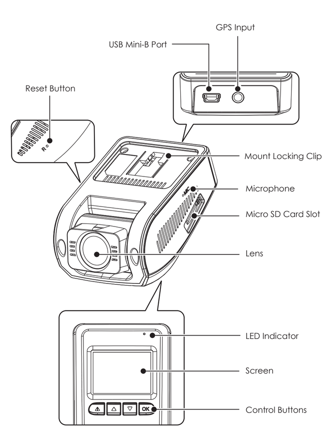

Specifications

Model	DR02 J
Image Sensor	AR0521
CPU	NT96660
Screen	1.5" LCD
Wide-Angle Lens	157°
Material	ABS, Glass
Recording Resolutions	2160p (24 fps), 1440p (30 fps), 1296p (30 fps), 1080p (60 fps), 1080p (30 fps), 720p (120 fps), 720p (60 fps), 720p (30 fps), WVGA, VGA
Image Format	JPEG
Sound Recording	On / Off
Gravity Sensor Sensitivity	Low / Medium / High
Recording Modes	Loop, Motion Detection, Time-Lapse, Emergency Recording
Exposure Value	-1.0, -2/3, -1/3, +0.0, +1/3, +2/3, +1.0
Micro SD Card	128GB support (Max), Class 10
Operating Temperature	-30°C ~ 75°C (-22°F ~ 167°F)
Input	DC 5V 1A–2A
Size	77 x 51 x 37mm / 3" x 2" x 1.45"

LED and Screen Indicators

There are three indicators: an LED indicator that faces outside (to let others know you have a camera active), an LED indicator that faces inside, and an on-screen indicator. The outward LED indicator can be switched off if you want the dashboard camera to be even less visible to people outside. Go to Setup > Detect Led > select Off > press OK.

Outward LED Status Indicator	Inward LED Status Indicator	Screen Indicator	Meaning
Solid Green	Solid Green	Off	On; not recording
Flashing Green	Flashing Green	Flashing Red	On; recording

Note: In Motion Detection mode, only the inward LED indicator will be on in standby. Once motion is detected, all indicators will operate the same as normal recording

Control Buttons

Button	Recording Mode	Playlist & Setup Menu	Playback Mode
▲	Enter Emergency Recording mode	Return to previous menu	Return to playlist / Stop
▲	View playlist (short press) Turn on/off Audio Recording (long press)	Move up	Delete/Rewind
▼	Open Setup menu (short press) Take a snapshot (long press)	Move down	Lock & Unlock / Fast-Forward
OK	Turn on/off the screen	Enter/Confirm	Play/Pause
Reset Button	Short press to restart the device (this won't affect saved files)		

Notes

- There is a short pause to save the current recording before entering the playlist or Setup menu
- When dash camera is powered on, press the OK button to switch off the screen (recording continues). 'Screen Saver' setting can also be used to automatically switch off the screen after 1 or 3 minutes

Using a Micro SD Card

The camera doesn't include internal storage and requires a micro SD card (Class 10+ recommended and 128GB Max supported) to function. A 128GB micro SD card should store over 10 hours of 4K recordings or 16 hours of 1080p recordings. Use a high-quality, branded card for maximum reliability. Insert a micro SD card into the camera micro SD card slot. Later, when the camera is powered on, format it ('Format' option in Dashboard Camera 'Setup') to prepare the card for first use in the dash camera. Formatting will permanently erase any data on the micro SD card. For best performance, format periodically (after backing up any important files). 'Format Warning' in 'Settings' can be switched on to remind you to do this.

Installation & Powering On/Off

For optimal performance, install the AUKEY DR02 J in the top-center of your windshield facing directly ahead. Lens direction can be adjusted up and down. Use the cable clips to help fix the power cable conveniently and safely like in the picture below.

Caution:
We are not responsible for any damage caused to or by the air bag due to incorrect placement of the device or its cable.

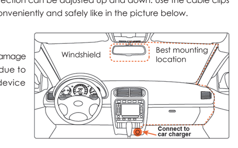

To power on, insert the car charger into your car's 12V socket, then connect the included cable to the car charger and to the USB mini-B port of the DR02 J. After powering on each time, the system will start recording automatically. To power off, disconnect the USB mini-B cable.

Note: Use the included cable to ensure optimum performance of AUKEY DR02 J

Video Recording

- Loop Recording: Recording will begin automatically after powering on with a micro SD card in the device. Each recorded file is up to ten minutes long, with old footage being replaced when micro SD card storage is full.
- Motion Detection Recording: Switch on motion detection in 'Setup.' This function will start recording video when the dash camera detects motion in front and stop recording when motion is no longer detected.
- Time-Lapse Recording: Switch on time-lapse recording in 'Setup.' This function will capture a picture per second to make a video played at the same number of frames per second as the current recording resolution setting.

Emergency Recording

- Manual File Backup
  Press ▲ to back up the current file so that it will not be overwritten. A ⚠ icon will appear in the top left of the LCD screen to indicate a protected emergency recording is in progress.
- Auto File Backup
  Once the G-sensor is activated by a sudden impact, the device will automatically make a recording and protect it from being overwritten. Adjust G-sensor sensitivity in the 'Setup' menu.

Snapshot

- Hold down ▼ for 3 seconds to take a snapshot while in recording mode
- The snapshot files are located in the \ AUKEY\PHOTO folder on the micro SD card
- The 📷 icon will be shown after you take a snapshot. This will not interrupt the video recording

Audio Recording

Turn on/off audio recording by long-pressing ▲ when in recording mode (or by adjusting in 'Setup' menu). When audio recording is on, in-car audio will be recorded during video recording. Voicing details of possible hazards that may develop, especially when off-camera, may provide useful information. You can even use it to record car license plate numbers that may not be captured on the video.

USB File Transfer

1. Connect the Dash Cam (with card inside) to your computer using your own USB mini-B data cable (the included cable is for power only). It should be recognized as a removable device (with a USB connector image displayed on-screen)
2. Find the video recording files located in the \AUKEY\MOVIE folder (or\AUKEY\PHOTO for snapshots)
3. Copy the files to your computer

Micro SD Card File Transfer

1. Shut down the device (by disconnecting the power cable) and eject the micro SD card.
2. Insert the micro SD card into a computer micro SD card slot or reader and your computer will automatically detect the micro SD card
3. Find the video recording files located in the \AUKEY\MOVIE folder (or \AUKEY\PHOTO for snapshots)
4. Copy the files to your computer

Viewing Photos and Videos

1. Press ▲ to enter the playlist
2. View photos or videos by choosing either 'Photo File' or 'Video File'
3. Select the file you want to view and press OK
4. For videos, press OK again to begin playback

Deleting and Locking/Unlocking Photos and Videos

- Press ▲ to delete or ▼ to lock/unlock a photo or video file after selecting it from the playlist. If a video is being played, press ▲ to stop it and then press ▲ to delete or ▼ to lock/unlock
- Once deleted, photos and videos cannot be recovered
- If you lock a photo or video, it will be protected and not overwritten

Product Care

- Ensure camera and mount are firmly fixed in-place before use to avoid falls
- Keep away from liquids, extreme heat, and strong magnetic fields
- Avoid touching the lens surface. It may be cleaned with a cotton swab or lens cleaning paper. If any dirt is difficult to remove, a non-abrasive glasses lens cleaner may be used. Don't use corrosive solutions

- Keep important videos and photos backed up elsewhere to protect against file corruption or loss caused by any SD card issues

Warranty & Customer Support

For questions, support, or warranty claims, please contact us at the address below that corresponds with your region. Please include your Amazon order number and product model number.

Amazon US orders: support.us@aukey.com
Amazon EU orders: support.eu@aukey.com
Amazon CA orders: support.ca@aukey.com
Amazon JP orders: support.jp@aukey.com

*Please note, AUKEY can only provide after sales service for products purchased directly from AUKEY. If you have purchased from a different seller, please contact them directly for service or warranty issues.

Vielen Dank für Ihren Kauf von AUKEY DR02 J Dashcam. Lesen Sie bitte diese Bedienungsanleitung sorgfältig durch und bewahren Sie sie für zukünftige Referenz auf. Sollten Sie jegliche Unterstützung brauchen, kontaktieren Sie bitte unser Support-Team mit Ihrer Produktmodell-nummer und Amazon-Bestellnummer.

Lieferumfang

4K Dashcam
Dual-Port USB Kfz-Ladegerät
USB Mini-B Kabel
Aufkleber-Halterung
Zwei 3M Aufkleber
Sechs Kabelklemmen
Bedienungsanleitung
Garantiekarte

Optionales Zubehör: Die **AUKEY Externe GPS-Antenne** liefert genaue Positions- und Geschwindigkeitsdaten für DR02 J, und die Daten wird gespeichert und auf aufgezeichneten Videos angezeigt. Diese erweiterten Informationen können Ihren Fall bei allen Streitigkeiten oder Zwischenfällen unterstützen.

Hinweis: Verwenden Sie bitte eine Class 10+ microSD-Speicherkarte (max. 128G) für zuverlässige Aufnahme und Leistung. Formatieren Sie die MicroSD-Karte vor dem ersten Gebrauch

Besuchen Sie bitte www.aukey.com/downloads, um die neuste Firmware herunterzuladen.

Produkt-Diagramm

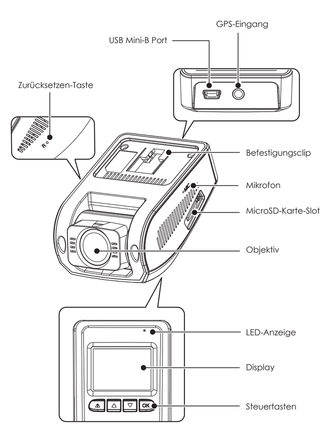

Spezifikationen

Modell	DR02 J
Bildsensor	AR0521
CPU	NT96660
Display	1,5" LCD
Weitwinkel-Objektiv	157°
Material	ABS, Glas
Aufnahme-Auflösungen	2160p (24 fps), 1440p (30 fps), 1296p (30 fps), 1080p (60 fps), 1080p (30 fps), 720p (120 fps), 720p (60 fps), 720p (30 fps), WVGA, VGA
Bildformat	JPEG
Sound-Aufnahme	Ein / Aus
Sensitivität des G-Sensors	Niedrig / Mittel / Höhe
Aufnahmemodi	Loop, Bewegungserkennung, Zeitraffer, Notaufnahme
Belichtungswert	-1,0, -2/3, -1/3, +0,0, +1/3, +2/3, +1,0
MicroSD-Karte	128GB unterstützt (Max). Class 10
Betriebstemperatur	-30°C~75°C (-22°F~167°F)
Eingang	DC 5V 1A–2A
Abmessungen	77 x 51 x 37mm / 3" x 2" x 1,45"

LED- und Screen-Anzeigen

Es gibt drei Anzeigen: eine LED-Anzeige, die nach außen zeigt (um andere wissen zu lassen, dass eine Kamera aktiv ist), eine LED-Anzeige, die nach innen zeigt, und eine On-Screen-Anzeige. Die LED-Anzeige nach außen kann ausgeschaltet werden, wenn Sie möchten, dass die Dashcam für Außenstehende noch weniger sichtbar ist. Im Setup > Detect Led > wählen Sie Aus > drücken Sie OK.

Äußere LED-Statusanzeige	Innere LED-Statusanzeige	Screen-Anzeige	Bedeutung
Stetig grün	Stetig grün	Aus	An ; nicht aufnehmen
Grün blinkt	Grün blinkt	Rot blinkt	An ; aufnehmen

Hinweis: Im Bewegungserkennung-Modus ist nur die inner LED im Standby. Sobald die Bewegung erkannt wird, funktionieren alle Indikatoren wie die normale Aufnahme

Steuertasten

Taste	Aufnahmemodus	Playlist & Setup-Menü	Wiedergabe-Modus
▲	In den Notaufnahme -Modus gehen	Zurück zum vorherigen Menü	Zurück zum Playlist / Stop
▲	Playlist ansehen(kurz drücken) Audio-Aufnahme ein/ ausschalten (lang drücken)	Nach oben	Löschen/ Rücklauf
▼	Setup-Menü öffnen (kurz drücken) Snapshot erstellen lang drücken)	Nach unten	Sperren & Entsperren / Schnell-Vorlauf
OK	Display ein/ausschalten	Enter/Bestätigen	Play/Pause
Zurücksetzen -Taste	Drücken diese Taste kurz, um das Gerät zurückzusetzen (Dies hat keine Auswirkungen auf gespeicherte Dateien)		

Hinweise

- Bevor zum Playlist oder Einstellungsmenü eintreten, gibt es eine kurze Pause, um aktuelle Aufnahme zu speichern
- Wenn die Dashcam eingeschaltet ist, drücken Sie die OK-Taste, um den Bildschirm auszuschalten (Aufnahme wird fortgesetzt). Die Einstellung von "Screen Saver" kann auch verwendet werden, um den Bildschirm nach 1 oder 3 Minuten automatisch auszuschalten

Benutzung der microSD-Karte

Die Kamera erhält keinen internen Speicher und erfordert eine microSD-Karte (Class 10+ wird empfohlen, und bis zu max. 128GB unterstützt) zum Funktionieren. Eine 128GB microSD-Karte kann 5 Stunden für 4K Aufnahmen oder 16 Stunden für 1080p Aufnahmen speichern. Verwenden Sie bitte eine hochwertige und Marken-Karte für maximale Zuverlässigkeit. Stecken Sie die microSD-Karte in den microSD-Karte-Slot von Frontkamera ein. Als die Kamera eingeschaltet wird, formatieren Sie die Karte ("Format" Option in "Einstellungen" der Dashcam) um die Karte für den ersten Gebrauch in der Dashcam vorzubereiten. Die Formatierung löscht permanent alle Daten auf der microSD-Karte. Für die beste Leistung formatieren Sie bitte regelmäßig die Karte (nachdem Sie alle wichtige Dateien sichern). "Format-Warnung" in "Einstellungen" wird Sie erinnern, um dies zu tun.

Installation & Ein/Ausschalten

Für optimale Leistung, installieren Sie die AUKEY DR02 J an der oberen Mitte der Windschutzscheibe. Die Richtung des Objektivs kann nach oben und unten angepasst werden. Befestigen Sie das Netzkabel mithilfe von Kabelklemmen bequem und sicher, wie in der folgenden Abbildung.

Achtung:
Wir übernehmen keine Haftung für Schäden, die aufgrund von dem Airbag oder von falscher Platzierung des Geräts oder dessen Kabel

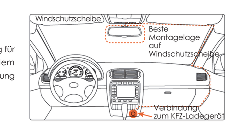

Zum Einschalten, stecken das Kfz-Ladegerät in die 12V-Buchse Ihres Fahrzeugs ein, dann schließen das mitgelieferte Kabel an das Kfz-Ladegerät und den USB Mini-B Port von DR02 J an. Nach jedem Einschalten wird das System sich die Aufnahme automatisch starten. Zum Ausschalten, trennen Sie das USB Mini-B Kabel

Hinweis: Verwenden Sie bitte das mitgelieferte Kabel, um die Leistung der AUKEY DR02 J zu gewährleisten

Video aufnehmen

- Loop-Aufnahme: Die Aufnahme wird sich nach dem Einschalten mit einer microSD-Karte im Gerät automatisch starten. Jede Aufnahmedaten ist bis zu zehn Minuten lang, alte Aufnahme wird ersetzt, wenn der microSD-Kartenspeicher voll ist
- Bewegungserkennung-Aufnahme: Schalten die Bewegungserkennung in "Setup" ein. Die Kamera wird die Video-Aufnahme starten, wenn die Dashcam die Bewegung in der Front detektiert, und die Aufnahme wird stoppen, wenn keine Bewegung mehr detektiert wird
- Zeitraffer-Aufnahme: Schalten die Zeitraffer-Aufnahme in "Setup" ein. Die Kamera wird ein Bild per Sekunde erfassen, um ein Video bei die gleiche Anzahl von Bildern pro Sekunde wie die aktuelle Einstellung für die Auflösungsauflösung abzuspielen

Notaufnahme

- Daten manuell Backup
  Drücken ▲, um die aktuelle Daten zu backup, sodass es nicht überschrieben wird. Das Symbol ⚠ wird auf der oberen linken Ecke des LCD-Displays erscheinen, um anzuzeigen, dass eine geschützte Notfall-Aufnahme ausgeführt wird.
- Daten Auto-Backup
  Sobald der G-Sensor durch einen plötzlichen Stoß aktiviert wird, wird das Gerät die Aufnahme automatisch starten und vor Überschreiben schützen. Stellen die Sensitivität des G-Sensors im "Setup" Menü ein.

Snapshot

- Halten ▼ für 3 Sekunden lang gedrückt, um ein Snaphot beim Aufnahmemodus zu erstellen
- Die Snapshot-Daten befinden sich im Ordner \AUKEY\PHOTO auf der microSD-Karte
- Das 📷 Symbol wird erscheinen, nachdem Sie ein Snapshot erstellen. Es wird die Videoaufnahme nicht unterbrechen

Audio aufnehmen

Halten ▲ beim Aufnahmemodus (oder bei der Einstellung im "Setup" Menü) gedrückt, um die Audio-Aufnahme ein/auszuschalten. Wenn die Audio-Aufnahme eingeschaltet ist, wird die In-Car-Audio während der Video-Aufnahme aufgenommen. Ton-Details der möglichen Gefahren, die Ihnen helfen könnten, vor allem beim Ausschalten der Kamera, es könnte nützliche Informationen versorgen. Sie können sogar mit dem das Auto-Nummernschild aufzeichnen, das möglicherweise nicht im Video aufgenommen werden kann.

USB-Dateiübertragung

1. Verbinden Sie die Dashcam (mit Karte innen) mit Ihrem Computer durch Ihren eigenen USB-Mini-B Datenkabel (das mitgelieferte Kabel ist nur für Stromversorgung). Es wird als ein abnehmbares Gerät erkannt (mit einem USB-Anschlussbild auf dem Bildschirm angezeigt)
2. Finden die Videoaufnahme-Daten, die befinden sich im Ordner \AUKEY\MOVIE (oder \ AUKEY\PHOTO für Snapshots)
3. Kopieren die Daten auf Ihren Computer

Daten aus MicroSD-Karte übertragen

1. Schalten das Gerät(das Stromkabel trennen) aus und entnehmen die microSD-Karte
2. Stecken die microSD-Karte in einen Computer-microSD-Karte-Slot oder Leser, und Ihr Computer wird die microSD-Karte automatisch erkennen
3. Finden die Videoaufnahme-Daten, die befinden sich im Ordner \AUKEY\MOVIE (oder \AUKEY\PHOTO für Snapshots)
4. Kopieren die Daten auf Ihren Computer

Photos und Video ansehen

1. Drücken ▲, um in das Playlist zu gehen.
2. Photos oder Videos durch das Auswählen von "Photo File" oder "Video File" ansehen
3. Wählen eine File aus, die Sie ansehen möchten und OK drücken
4. Für Videos, drücken OK nochmal zum Starten der Wiedergabe

Photos und Videos löschen und sperren/entsperren

- Nach der Auswahl im Playlist, drücken ▲ zum Löschen oder ▼ zum Sperren /Entsperren den Photo-oder Video-Daten. Wenn eine Video abgespielt wird, drücken ▲ zum Aufhören, und dann drücken ▲ zum Löschen oder ▼ zum Sperren / Entsperren
- Sobald gelöscht, können Fotos und Videos nicht wiederhergestellt werden
- Wenn Sie ein Photo oder Video sperren, wird es geschützt und nicht überschrieben

Produktpflege

- Stellen Sie vor der Verwendung sicher, dass die Kamera und Halterung im Ort fest montiert sind, um das Ausfallen zu vermeiden
- Halten von Flüssigkeiten, extremer Hitze, und starken magnetischen Feldern fern
- Berühren Sie nicht die Oberfläche des Objektivs. Es kann mit Wattestäbchen oder Objektiv-Reinigungspapier reinigt werden. Wenn der Schmutz nur schwer zu entfernen ist, kann ein abriebfester Gläser-Objektivreiniger verwendet werden. Verwenden Sie keine ätzenden Lösungen
- Sichern Sie wichtige Videos und Fotos an einem anderen Ort, um sie vor Beschädigung oder Verlust von Dateien zu schützen, die durch Probleme mit der SD-Karte verursacht werden

Garantie & Kundenservice

Bei Fragen, Problemen oder Garantieansprüchen kontaktieren Sie uns bitte unter der jeweiligen Adresse, die Ihrer Region entspricht. Bitte geben Sie Ihre Amazon-Bestellnummer und die Produktmodellnummer an.

Bestellungen über Amazon Europa: support.eu@aukey.com

* Wichtiger Hinweis: AUKEY bietet nur für die Produkte einen Kundenservice an, die direkt bei AUKEY erworben wurden. Sollten Sie Ihr Produkt bei einem anderen Händler gekauft haben, kontaktieren Sie bitte dessen Kundendienst bezüglich Fragen oder Garantieansprüchen.

Merci d'avoir acheté AUKEY DR02 J Caméra de Voiture. Veuillez lire attentivement ce mode d'emplois et le conserver pour référence future. Si vous avez besoin des aides, veuillez contacter notre équipe de service client avec le numéro du modèle et votre numéro de commande Amazon.

Contenu de l'Emballage

4K Caméra de Voiture
Chargeur de Voiture avec Double Port USB
Mini Câble USB
Support Autocollant
Deux Autocollants 3M
Six Clips de Câble
Mode d'Emploi
Carte de Garantie

Accessoire Optionnel: AUKEY Antenne Externe GPS fournit la position précise et des données de vitesse aux vidéos enregistrées par DR02 J. Cette information étendue peut soutenir votre cas dans tous les conflits de conduite ou incidents.

Remarque: Utilisez une carte mémoire micro SD de classe 10 (Max 128 GB) pour un enregistrement et des performances fiables. Formatez la carte micro SD avant la première utilisation

Veuillez visiter www.aukey.com/downloads pour télécharger la dernière version

Diagramme du Produit

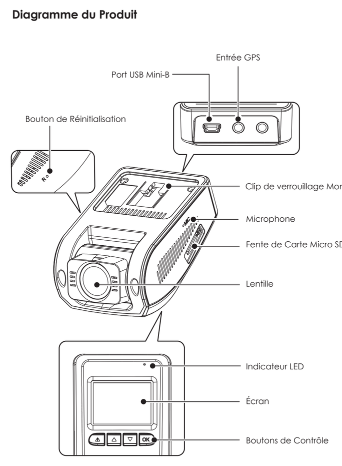

Spécifications

Modèle	DR02 J
Capteur d'Image	AR0521
CPU	NT96660
Écran	1,5" LCD
Objectif Grand angle	157°
Matériaux	ABS, Verre
Résolution d'Enregistrement	2160p (24 fps), 1440p (30 fps), 1296p (30 fps), 1080p (60 fps), 1080p (30 fps), 720p (120 fps), 720p (60 fps), 720p (30 fps), WVGA, VGA
Format d'Image	JPEG
Enregistrement du Son	Allumer / Éteindre
Sensibilité du Capteur Gravifique	Faible / Moyen / Haute
Modes d'Enregistrement	Circulation,Détection de Mouvement, Enregistrement Temporisateur, Enregistrement d'Urgence,
Valeur d'Exposition	-1,0, -2 / 3, -1 / 3, +0,0, +1 / 3, +2 / 3, +1,0
Carte Micro SD	128GB soutient (Max), Classe 10
Température d'Opération	-30°C~75°C (-22°F~167°F)
Entrée	DC 5V 1A–2A
Taille	77 x 51 x 37mm / 3" x 2" x 1,45"

Système de l'Indicateurs LED

Il y a quatre indicateurs au total. Chaque caméra a un indicateur LED à l'extérieur (pour annoncer aux autres que votre caméra marche). La caméra avant a un indicateur LED à l'intérieur et un indicateur à l'écran (également pour votre référence). Les voyants LED à l'extérieur sur les deux caméras peuvent être éteints si vous souhaitez que le système de la caméra soit encore invisible pour les personnes extérieures. Allez dans la Configuration> Détecter Led> sélectionner éteindre > appuyer sur OK.

Indicateur d'Etat de LED à l'Extérieur	Indicateur d'Etat de LED à l'Intérieur	Indicateur d'Ecran	Sens
Vert Reste	Vert Reste	Éteint	Marche ; Ne pas enregistrer
Vert Clignote	Vert Clignote	Rouge Clignote	Marche ; Ne pas enregistrer

Note: En Mode Détection de mouvement, seul l'indicateur LED à l'intérieur s'allume en mode de veille. Une fois que le mouvement est détecté, tous les indicateurs fonctionneront comme l'enregistrement normal

Contrôle des Boutons

Bouton	Mode d'enregistrement	Liste de lecture & Menu de Réglage	Mode de rejeu
▲	Entrer en mode d'urgence	Retour au menu précédent	Retourner à la liste de lecture / Arrêter
▲	Voir la liste de lecture (appuyez brièvement) Allumer / Éteindre l'Enregistrement Automatique (appuyer longuement)	Déplacer vers le haut	Supprimer / Rembobiner
▼	Ouvrir le menu de réglage (appuyez brièvement) Prendre un instantané (appuyez longuement)	Déplacer vers le bas	Verrouiller & Déverrouiller / Lecture rapide
OK	Activer / désactiver l'écran	Entrer / Confirmer	Jouer / Pauser
Bouton de Réinitialisation	Appuyez brièvement pour redémarrer l'appareil (cela n'affectera pas les fichiers enregistrés)		

Notes

- Une petite pause permet de sauvegarder l'enregistrement en cours avant d'entrer dans la liste de lecture ou le menu de Configuration
- Lorsque la caméra de voiture marche, appuyez sur le bouton OK pour changer de vues ou éteigner l'écran (l'enregistrement continue). Le réglage "Garde d'écran" peut également être utilisé pour éteindre automatiquement l'écran après 1 ou 3 minutes

Utiliser une Carte micro SD

La caméra n'inclut pas la mémoire interne et nécessite une carte micro SD (classe 10+ recommandée et soutient 128 GB au maximum). Une carte micro SD de 128 GB peut stocker jusqu'à 5 heures d'enregistrement en 4K ou jusqu'à 20 heures en 1080p. Utilisez une carte de haute qualité pour une fiabilité maximale. Insérez une carte micro SD dans la fente pour la carte micro SD de l'appareil photo avant. Ensuite, lorsque l'appareil photo est en charge, formatez-le (option 'Format' dans «Paramètres» de la Dash Caméra) pour préparer la carte pour une première utilisation dans la caméra tablée. Le formatage effacera en permanence toutes les données sur la carte micro SD. Pour une meilleure performance, formatez périodiquement (après avoir sauvegardé des fichiers importants). La fonction «Mise en forme d'avertissement» dans «Paramètres» peut être activée pour vous rappeler de le faire.

Installation & Allumer/ Éteindre

Pour la performance optimale, veuillez installer AUKEY DR02 J dans le centre en haut de de votre pare-brise frontal. La direction de la lentille peut être ajustée vers le haut et vers le bas. Utilisez les clips de câble pour aider à fixer le câble d'alimentation commodément et en toute sécurité, comme l'image ci-dessous.

Attention:
Nous ne sommes pas responsables aux dommages causés ou par le coussin gonflable en raison d'une installation incorrecte de l'appareil ou son câble.

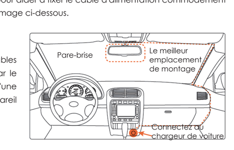

Pour allumer, insérez le chargeur de voiture dans la prise 12V de votre voiture, puis connectez le câble inclus au chargeur et au port USB mini-B de la DR02 J. Après avoir allumé l'appareil chaque fois, le système démarrera automatiquement l'enregistrement. Pour éteindre, débranchez le câble Mini USB.

Remarque: Utilisez le câble inclus pour garantir des performances optimales de AUKEY DR02 J

Enregistrement Vidéo

- Enregistrement de Circulation: l'enregistrement commencera automatiquement après avoir inséré une carte micro SD dans l'appareil. Chaque fichier enregistré peut durer jusqu'à dix minutes, les images anciennes seront remplacées lorsque le stockage de la carte micro SD est plein
- Enregistrement de Détection de Mouvement: Activez la détection de mouvement en mode "Setup" . Cette fonction démarrera l'enregistrement vidéo lorsque la caméra détecte un mouvement en avant et arrête l'enregistrement lorsque le mouvement n'est plus détecté
- Enregistrement Temporisateur: Activez l'enregistrement Temporisateur dans "Setup". Cette fonction capture une image par seconde pour faire une vidéo à le même nombre d'images par seconde que le paramètre de résolution d'enregistrement actuel

Enregistrement d'Urgence

- Copie de Sauvegarde Manuelle des Fichiers
  Appuyez sur le bouton ▲ pour la copie de sauvegarde des fichiers de sorte qu'ils ne soient pas écrasés. Vous verrez une icône ⚠ en haut à gauche de l'écran LCD. Cela signifie qu'il y a un fichier d'urgence en cours d'enregistrement.
- Copie de Sauvegarde Automatique
  Une fois que le G-Capteur est activé par un choc soudain, l'appareil effectuera automatiquement un enregistrement et le protégera contre les écrasements. Réglez la sensibilité du G-Capteur dans le menu "Configuration".

Instantané

- Maintenez le bouton ▼ pendant 3 secondes pour prendre un instantané en mode d'enregistrement
- Les fichiers instantanés sont situés dans le dossier \ AUKEY \ PHOTO de la carte micro SD
- L'icône 📷 sera affichée après que vous prenez un instantané. Cela ne perturbera pas le mode d'enregistrement vidéo

Enregistrement Audio

Activez / désactivez l'enregistrement audio en appuyant longuement sur ▲ en mode d'enregistrement (ou régler le menu "Setup"). Lorsque l'enregistrement audio est activé, l'audio dans voiture sera enregistré pendant l'enregistrement vidéo. Vous pouvez lire les détails sur les dangers possibles, en particulier en dehors de la caméra, qui peuvent fournir

des informations utiles. Vous pouvez même l'utiliser pour enregistrer des numéros d'immatriculation des voitures qui ne peuvent pas être capturés sur la vidéo.

Transfert de Fichiers USB

1. Connectez le Dashcam (avec la carte à l'intérieur) à votre ordinateur en utilisant votre propre câble de données USB mini-B (le câble fourni est uniquement pour l'alimentation). Il devrait être reconnu comme un périphérique amovible (avec une image de connecteur USB affichée à l'écran)
2. Trouvez les fichiers d'enregistrement vidéo qui sont situés dans le dossier \ AUKEY \ MOVIE (ou \ AUKEY \ PHOTO pour instantanés)
3. Copiez les fichiers sur votre ordinateur

Transférez les Fichiers de Carte Micro SD

1. Éteignez le dispositif (par débrancher le câble d'alimentation)et éjectez la carte micro SD.
2. Insérez la carte micro SD dans une fente de carte micro SD d'un ordinateur ou lecture et votre ordinateur détectera automatiquement la carte micro SD
3. Trouvez les fichiers d'enregistrement vidéo qui sont situés dans le dossier \ AUKEY \ MOVIE (ou \ AUKEY \ PHOTO pour instantanés)
4. Copiez les fichiers sur votre ordinateur

Voir les Vidéos ou Photos

1. Appuyez sur le bouton ▲ pour accéder à la liste de lecture
2. Voyez les photos ou les vidéos en choisissant 'Photo File' ou 'Video File'
3. Choisissez le fichier que vous souhaitez voir et appuyez sur le bouton OK
4. Pour les vidéos, appuyez sur le bouton OK encore une fois pour commencer à rejouer.

Supprimer Verrouiller / Déverrouiller les Photos et Vidéos

- Appuyez sur ▲ pour effacer ou ▼ pour verrouiller / déverrouiller un fichier de photo ou fichier vidéo après l'avoir sélectionné dans la liste de lecture. Si une vidéo est en cours de jouer, appuyez sur ▲ pour l'arrêter, puis appuyez sur ▲ pour la supprimer ou ▼ pour verrouiller / déverrouiller
- Une fois être supprimées, les photos et les vidéos ne peuvent pas être récupérées
- Si vous verrouillez une photo ou une vidéo, elle sera protégée et non écrasée

Entretien du Produit

- Assurez-vous que la caméra et le support sont solidement fixés sur place avant l'utilisation pour éviter les chutes
- Veuillez le tenir loin des liquides, de la chaleur extrême et des endroits avec des champs fort magnétiques
- Évitez de toucher la surface de l'objectif. Il faut un coton-tige ou un papier pour nettoyer la lentille. S'il y a une saleté difficile à enlever, un nettoyant non-abrasif pour verres peut être utilisé. Ne pas utiliser des produits corrosifs
- Conservez les vidéos et les photos importantes ailleurs pour vous protéger contre la corruption ou la perte de fichiers causée par des problèmes de carte SD

Garantie & Service client

Pour des questions, l'assistance, le soutien et les demandes de garanties, veuillez nous contacter à l'adresse ci-dessous qui correspond à votre région. Veuillez inclure le numéro de commande Amazon et le numéro de modèle du produit.

Amazon EU commandes: support.eu@aukey.com

*Veuillez noter que, AUKEY ne peut fournir le service après-vente que pour les produits achetés directement chez AUKEY. Si vous avez acheté auprès d'un vendeur différent, veuillez le contacter pour tous services et garanties.

Gracias por comprar AUKEY DR02 J 4K Dashboard Cámara. Por favor, lea atentamente el manual usuario y consérvelo para futuras consultas. Si necesita cualquier ayuda, póngase en contacto con nuestro equipo de servicio con su número de modelo del producto y su número de orden de Amazon.

Contenidos del Paquete

4K Dashboard Cámara
Cargador de Coche USB con Doble Puerto
Cable Mini-B USB
Montura de Pegatina
Dos Pegatinas de 3M
Seis Clips para Cable
Manual Usuario
Tarjeta de Garantía

Accesorio Opcional: AUKEY Antena GPS Externa proporciona posiciones y velocidades de datos exactas a la cámara DR02 J que se guardan y muestran en los videos grabados. Esta información extendida puede apoyar su caso en cualquier disputa o incidente de conducción.

Nota: Utilice una tarjeta de memoria micro SD de clase 10 (128 GB Máximo) para una grabación fiable y rendimiento. Formatee la tarjeta micro SD antes del primer uso

Por favor, visite www.aukey.com/downloads para descargar el firmware más reciente.

Diagrama del Producto

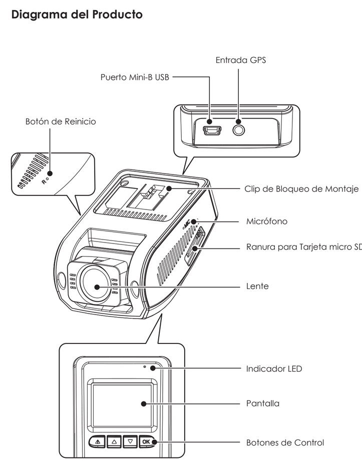

Especificaciones

Modelo	DR02 J
Sensor de Imagen	AR0521
CPU	NT96660
Pantalla	1,5" LCD
Lente Gran Angular	157°
Material	ABS, Vidrio
Resoluciones de Grabación	2160p (24 fps), 1440p (30 fps), 1296p (30 fps), 1080p (60 fps), 1080p (30 fps), 720p (120 fps), 720p (60 fps), 720p (30 fps) WVGA, VGA
Formato de Imagen	JPEG
Grabación de Sonido	Encendido / Apagado
Sensibilidad del Sensor de Gravedad	Baja / Media / Alta
Modos de Grabación	Ciclo, Detección de Movimiento, Lapso de Tiempo, Grabación de Emergencia
Valor de Exposición	-1,0, -2/3, -1/3, +0,0, +1/3, +2/3, +1,0
Tarjeta Micro SD	128GB soportado (Max), Clase 10
Temperatura de Funcionamiento	-30°C ~ 75°C (-22°F ~ 167°F)
Entrada	DC 5V 1A–2A
Tamaño	77 x 51 x 37mm / 3" x 2" x 1,45"

LED Indicadores del Sistema

Hay cuatro indicadores en total. Cada unidad de cámara tiene un indicador LED que orienta hacia la afuera (para que otros sepan que tiene cámaras activas).La cámara delantera tiene un indicador LED que orienta hacia el dentro y un indicador en la pantalla (ambos para su referencia). Los LED indicadores que orienta hacia afuera de las ambas cámaras se pueden apagar si desea que el sistema de la cámara de trazos sea menos visible para las personas exteriores. Vaya a Setup> Detect Led> seleccione Off> pulse OK.

Indicadores LED Exteriores de Estado	Indicadores LED Interno de Estado	Indicador de la Pantalla	Sentido
Verde Solido	Verde Solido	Apagado	Encendido; Sin grabar
Verde Intermitente	Verde Intermitente	Rojo Intermitente	Encendido; grabando

Nota: En el modo de Detección de Movimiento, solo el indicador LED interno se encenderá en el modo de espera. Una vez que se detecta el movimiento, todos los indicadores operarán de misma manera de grabación normal

Botones de Control

Botón	Modo de Grabación	Lista de Reproducción / Menú de Configuración	Modo de Reproducción
▲	Entrar en el modo de Grabación de Emergencia	Volver al menú anterior	Volver a la lista de reproducción / Detener
▲	Ver la lista de Reproducción (pulsación corta) Encender / apagar la Grabación de Audio (pulsación larga)	Mover hacia arriba	Borrar / Rebobinar
▼	Abrir el menú de Configuración (pulsación corta) Tomar una instantánea (pulsación larga)	Mover hacia abajo	Bloquear & Desbloquear / Avance Rápido
OK	Encender / apagar la pantalla	Introducir / Confirmar	Reproducir / Pausar
Botón de Reinicio	Presione brevemente para reiniciar el dispositivo (esto no afectará a los archivos guardados)		

Nota

- Hay una breve pausa para guardar la grabación actual antes de ingresar a la lista de reproducción o al menú de configuración
- Cuando la cámara está encendida, presione el botón OK para cambiar de las vistas o apagar la pantalla (la grabación continúa). El ajuste 'Screen Saver' también se puede usar para apagar automáticamente la pantalla después de 1 o 3 minutos

Uso de Una tarjeta micro SD

La cámara no incluye un almacenamiento interno y requiere una tarjeta micro SD (se recomienda Clase 10+ y compatible con 128GB Máximo) para funcionar. Una tarjeta micro SD de 128GB debe almacenar alrededor de 5 horas de grabaciones de 4K o 20 horas de grabaciones de 1080p. Utilice una tarjeta de marca de alta calidad para obtener la máxima fiabilidad. Inserta una tarjeta micro SD en la ranura para tarjeta micro SD de la cámara. Luego, cuando la cámara esté encendida, formatéela (opción 'Formatear' en 'Configuración' de la dash Cámara) para preparar la tarjeta para el primer uso en la dash cámara. El formateo borrará permanentemente cualquier dato en la tarjeta micro SD. Para un mejor rendimiento, formatee periódicamente (después de realizar una copia de seguridad de cualquier archivo importante). La 'Advertencia de formato' en 'Configuración' puede activarse para recordarle que debe hacer esto

Instalación & Encender / Apagar

Para obtener un rendimiento óptimo, instale AUKEY DR02 J en la parte superior central de su parabrisas, mirando hacia delante. La dirección de la lente se puede ajustar hacia arriba y hacia abajo. Use los clips para cable para ayudar a fijar el cable de alimentación de forma conveniente y segura como la imagen debajo.

Precaución:
No somos responsables de ningún daño causado al airbag debido a la incorrecta colocación del dispositivo o del cable.

Para encender, inserte el cargador de coche en la toma de 12V de su vehículo, a continuación, conecte el cable incluido al cargador de coche y al Cable mini-B USB de DR02 J. Después de encender cada vez, el sistema iniciará a grabar automáticamente. Para apagar, desconecte el Cable mini-B USB.

Grabación de Vídeo

- Grabación de Ciclo: La grabación iniciará automáticamente después de encender con una Tarjeta micro SD en el dispositivo. Cada archivo grabado tiene una duración de hasta diez minutos, con imágenes antiguas que se están reemplazando cuando el almacenamiento de la Tarjeta micro SD está lleno
- Grabación de Detección de Movimiento: Active la detección de movimiento en 'Setup'. Esta función iniciará a grabar el vídeo cuando la cámara detecta el movimiento en el frente y dejará de grabar cuando no se detecta el movimiento
- Grabación en Lapso de Tiempo: Active la grabación en lapso de tiempo en 'Setup'. Esta función capturará una imagen por segundo para hacer que un vídeo se reproduzca a la misma cantidad de fotogramas por segundo que la configuración de resolución de grabación actual

Grabación de Emergencia

- Archivo de Respaldo Manual
  Pulse el botón ▲ para copiar de seguridad el archivo actual así que no será sobrescrito. El icono ⚠ en la parte superior izquierda de la pantalla LCD se mostrará para indicar que está en curso una grabación de emergencia protegida.
- Archivo de Respaldo Auto
  Una vez que el G-Sensor se active por un impacto repentino, el dispositivo hará una grabación y la protegerá de ser sobrescrita. Ajuste la sensibilidad del G-Sensor en el menú de 'Setup'.

Instantánea

- Mantenga pulsado ▼ durante 3 segundos para tomar una instantánea mientras en el modo de grabación
- Los archivos de instantánea se encuentran en la carpeta de \ AUKEY \ PHOTO en la Tarjeta micro SD.
- El icono 📷 se mostrará después de tomar una instantánea. Esto no interrumpirá la grabación de vídeo

Grabación de Audio

Active / desactive la grabación de audio por la pulsación larga del botón ▲ cuando está en el modo de grabación (o ajustando en el menú 'Setup'). Cuando la grabación de audio está activada, se grabará el audio del vehículo durante la grabación de vídeo. Las indicaciones de voz de los posibles peligros que pueden surgir, especialmente cuando está apagado la cámara, pueden proporcionar información útil. También puede utilizarlas para grabar los números de matrículas de vehículos que no pueden capturarse en el vídeo.

Transferencia de Archivo USB

1. Conecte el Dash Cam (con la tarjeta interno) a su computadora usando su propio cable de datos USB mini-B (el cable incluido sólo es para alimentación). Debe reconocerse como un dispositivo extraíble (con una imagen de conector USB mostrándose en la pantalla)
2. Busque los archivos de grabación de vídeo ubicados en la carpeta de \ AUKEY \ MOVIE (o \ AUKEY \ PHOTO para instantáneas)
3. Copie los archivos en su ordenador

Transferencia de Archivo de Tarjeta Micro SD

1. Apague el dispositivo (desconectando el cable de alimentación) y expulse la tarjeta micro SD
2. Inserte la Tarjeta micro SD en una ranura para tarjeta micro SD del ordenador o un lector y su ordenador detectará automáticamente la tarjeta micro SD
3. Busque los archivos de grabación de vídeo ubicados en la carpeta de \ AUKEY \ MOVIE (o \ AUKEY \ PHOTO para instantáneas)
4. Copie los archivos en su ordenador

Ver las Fotos y los Vídeos

1. Pulse ▲ para entrar en la lista de reproducción
2. Vea las fotos o los vídeos seleccionando 'Photo File' o 'Video File'
3. Seleccione el archivo que desea ver y pulse OK
4. Para los vídeos, pulse OK de nuevo para iniciar la reproducción

Eliminar y Bloquear / Desbloquear las Fotos y los Vídeos

- Pulse ▲ para eliminar o ▼ para bloquear / desbloquear una foto o un vídeo después de seleccionarlo desde la lista de reproducción. Si se reproduce un vídeo, pulse ▲ para detenerlo y luego pulse ▲ para eliminar o ▼ para bloquear / desbloquear
- Una vez eliminado, las fotos y los vídeos no se pueden recuperar
- Si bloquea una foto o un vídeo, se protegerá y no se sobrescribirá

Cuidado del Producto

- Asegúrese de que la cámara y la montura estén firmemente fijas en su lugar antes de usarlas para evitar las caídas
- Mantenga lejos de líquidos, calor extremo y fuertes campos magnéticos
- Evite tocar la superficie de la lente. Puede limpiarse con un bastoncillo de algodón o un papel de limpieza para lentes. Si es difícil quitar la suciedad, se puede usar un limpiador de cristal antiabrasivo para lentes. No utilice soluciones corrosivas
- Mantenga la copia de seguridad de vídeos y fotos importantes en otro lugar para proteger contra la corrupción de archivos o la pérdida causada por cualquier problema con la tarjeta SD

Garantía & Soporte al Cliente

Para preguntas, apoyos o reclamaciones de garantía, por favor póngase en contacto con nosotros en la siguiente dirección que se corresponde con su región. Por favor, incluya su número de orden de Amazon y su número de modelo del producto.

Amazon EU pedidos: support.eu@aukey.com

*Por favor, tenga en cuenta que AUKEY sólo puede ofrecer servicio postventa a los productos comprados directamente de AUKEY. Si usted ha comprado del vendedor diferente, por favor, póngase en contacto con ellos directamente sobre la garantía o los problemas de servicio.

Grazie per aver acquistato AUKEY DR02 J 4K Videocamera di Cruscotto. Si prega di leggere attentamente il manuale d'uso e di conservarlo per le consultazioni in futuro. Se ha bisogno di qualsiasi assistenza, si prega di contattare il nostro gruppo di supporto con il numero del modello del Suo prodotto e il numero d'ordine di Amazon.

Contenuti del Pacco

4K Videocamera di Cruscotto
Caricatore USB da Auto a Due Porte
Cavo Mini USB
Supporto Adesivo
Due Adesivi di 3M
Sei Fermagli di Cavo
Manuale d'Uso
Certificato di Garanzia

Accessorio Opzionale: AUKEY GPS Antenna Esterna provvede la posizione precisa e i dati di velocità alla DR02 J che vengono conservati e mostrati sui video registrati. Questa informazione aggiuntiva può supportare il Suo caso per controversie di guida o incendio.

Nota: si prega di utilizzare una scheda di memoria micro SD di classe 10 (Max 128GB) per una registrazione affidabile e presentazioni. Formattare la scheda micro SD prima del primo utilizzo

Si prega di visitare www.aukey.com/downloads per scaricare il firmware più recente.

Diagramma del Prodotto

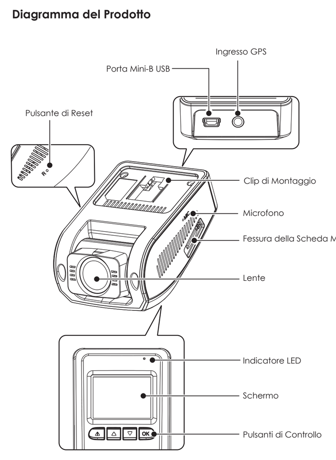

Specificazioni

Modello	DR02 J
Sensore d'Immagine	AR0521
CPU	NT96660
Schermo	1.5" LCD
Lente Grandangolare	157°
Materiali	ABS, Vetro
Risoluzioni di Registrazione	2160p (24 fps), 1440p (30 fps), 1296p (30 fps), 1080p (60 fps), 1080p (30 fps), 720p (120 fps), 720p (60 fps), 720p (30 fps), WVGA, VGA
Formato d'Immagine	JPEG
Registrazione di Suono	Acceso / Spento
Sensibilità del Sensore di Gravità	Basso / Medio / Alto
Modalità di Registrazione	Ciclo, Rilevamento di Movimento, Time-Lapse, Registrazione d'Emergenza
Valore d'Esposizione	-1,0, -2/3, -1/3, +0,0, +1/3, +2/3, +1,0
Scheda Micro SD	128GB supportato (Max), Classe 10
Temperatura d'Operazione	-30°C ~ 75°C (-22°F ~ 167°F)
Ingresso	DC 5V 1A–2A
Dimensioni	77 x 51 x 37mm / 3" x 2" x 1,45"

LED e Indicatori di Schermo

Ci sono tre indicatori: un indicatore LED verso l'esterno (per far sapere gli altri che c'è una videocamera attiva), un indicatore LED verso l'interno e un indicatore sullo schermo. Si può spegnere l'indicatore verso l'esterno se si vuole che la videocamera di cruscotto meno visibile alle persone esterne. Entrare in Impostazione > Led di Rilevamento > scegliere Off > premere OK.

Stato dell'Indicatore LED Verso l'Esterno	Stato dell'Indicatore LED Verso l'interno	Indicatore di Schermo	Significato
Verde Fisso	Verde Fisso	Spento	Acceso; non in registrazione
Verde Lampeggiante	Verde Lampeggiante	Rosso Lampeggiante	Acceso; in registrazione

Nota: Nella modalità del Rilevamento di Movimento, si accendo solo l'indicatore LED verso l'interno in standby. Una volta viene rilevato un movimento, tutti gli indicatori operano come lo stesso della registrazione normale

Pulsanti di Controllo

Pulsante	Modalità di Registrazione	Playlist & Menu d'Installazione	Modalità di Playback
▲	Entrare in Modalità di Registrazione d'Emergenza	Tornare al menu precedente	Tornare al playlist / Fermata
▲	Vedere il playlist (premere brevemente) Accendere / Spegnere la Registrazione d'Audio (premere a lungo)	Muovere Su	Cancellare / Riavvolgere
▼	Aprire il menu d'Installazione (premere brevemente) Scattare un'istantanea (premere a lungo)	Muovere Giù	Bloccare & Sbloccare / Avanti Veloce
OK	Accendere / Spegnere lo schermo	Entrata / Conferma	Gioco / Pausa
Pulsante di Reset	Premerlo a breve per riavviare il dispositivo (non influenza i fili registrati)		

Nota

- C'è una pausa breve per conservare la registrazione attuale prima di entrare nella playlist o nel menu d'Impostazione

- Quando è accesa la videocamera di cruscotto, premere il pulsante OK per spegnere lo schermo (la registrazione continua). L'impostazione di 'Salvaschermo' può anche essere usata per spegnere automaticamente lo schermo dopo 1 o 3 minuti

Usare una Scheda micro SD

La videocamera non dispone della memoria interna e richiede una scheda micro SD (Classe 10+ consigliato e 128GB Max supportato) per il funzionamento. Una scheda micro SD di 128GB dovrebbe conservare circa 5 ore per le registrazioni 4K o 20 ore per quelle 1080p. Usare una scheda marcata ad alta qualità per la massima affidabilità. Inserire una scheda micro SD nella fessura micro SD della videocamera. Poi, quando la videocamera è accesa, formattarla (l'opzione 'Formattare' in 'Impostazione' della Videocamera di Cruscotto) per preparare la scheda per il primo uso nella videocamera di cruscotto. La formattazione può cancellare permanentemente tutti i dati nella scheda micro SD. Per l'ottima prestazione, formattare la scheda periodicamente (dopo aver fatto il backup per fili importanti). Si può attivare 'Avvertimento di Formattazione' in 'Impostazione' per farsi ricordare.

Installazione & Acceso / Spento

Per l'ottima prestazione, installare l'AUKEY DR02 J in alto al centro del Suo parabrezza verso direttamente avanti. La direzione della lente può essere regolata su o giù. Usare i fermagli di cavo per aiutare a fissare il cavo d'alimentazione convenientemente ed in modo sicuro come la seguente pittura.

Precauzione:
Non siamo responsabili per qualsiasi danno causato dall'airbag o dal posizionamento incorretto del dispositivo o del suo cavo.

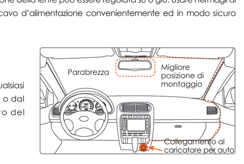

Per accenderlo, inserire il caricatore da auto nella presa di 12V della Sua auto, poi collegare il cavo incluso al caricatore da auto e alla porta mini-B USB della DR02 J. Dopo l'accensione ogni volta, il sistema inizia automaticamente la registrazione. Per spegnerlo, scollegare il cavo mini-B USB.

Nota: Usare il cavo incluso per assicurare l'ottima prestazione di AUKEY DR02 J

Registrazione di Video

- Registrazione di Ciclo: La registrazione s'inizia automaticamente dopo l'accensione con una scheda micro SD nel dispositivo. Ogni file di registrazione è fino a dieci minuti, con vecchi filmati sostituiti quando la scheda micro SD è piena
- Registrazione di Rilevamento di Movimento: Accendere il rilevamento di movimento in 'Setup'. Questa funzione inizia a registrare il video quando la videocamera rileva il movimento di fronte e ferma la registrazione quando il movimento non viene rilevato più
- Registrazione di Time-Lapse: Accendere la registrazione di time-lapse in 'Setup' Questa funzione cattura una foto ogni secondo per fare un video riprodotto Allo stesso numero FPS dell'impostazione risoluzione della registrazione attuale

Registrazione d'Emergenza

- Copia di File Manuale
  Premere ▲ per copiare il file attuale affinché il file non venga sovrascritto. Un'icona ⚠ appare in alto a sinistra dello schermo LCD per indicare una registrazione d'emergenza progettata è in corso.
- Copia di File Automatico
  Quando il G-sensore è attivato da un impatto improvviso, il dispositivo effettua automaticamente una registrazione e la protegga da essere sovrascritta. Regolare la sensibilità del G-sensore nel menu 'Setup'.

Istantanea

- Tenere premuto ▼ per 3 secondi per scattare un'istantanea durante la modalità di registrazione
- I fili d'istantanea si trovano nella cartella \AUKEY\PHOTO sulla scheda micro SD
- L'icona 📷 viene mostrato dopo che un'istantanea viene presa. Questo non interrompe la registrazione di video

Registrazione d'Audio

Accendere / Spegnere la registrazione d'Audio da premere a lungo ▲ durante la modalità di registrazione (o da regolare nel menu 'Setup'). Quando la registrazione d'audio è accesa, l'audio in-auto viene registrata durante la registrazione di video.

Le indicazioni vocali dei dettagli dei pericoli possibili che possono accadere, specialmente quando la videocamera è spenta, possono provvedere informazioni utili. Lei può anche usarla per registrare i numeri della targa d'auto che forse non vengono catturati nel video.

Trasferimento di File USB

1. Collegare il Dash Cam (con scheda interno) al computer utilizzando il proprio cavo dati mini-B USB (cavo incluso è solo per l'alimentazione). Dovrebbe essere riconosciuto come un dispositivo rimovibile (con un'immagine di connettore USB mostra sullo schermo)
2. Trovare i fili della registrazione di video nella cartella \AUKEY\MOVIE (o \AUKEY\PHOTO per istantanee)
3. Copiare i fili al Suo computer

Trasferimento di File della Scheda Micro SD

1. Spegnere il dispositivo (da scollegare il cavo d'alimentazione) ed estrarre la scheda micro SD
2. Inserire la scheda micro SD in una fessura di scheda micro SD del computer o un lettore e il Suo computer rileva automaticamente la scheda micro SD
3. Trovare i fili della registrazione di video nella cartella \AUKEY\MOVIE (o \AUKEY\PHOTO per istantanee)
4. Copiare i fili al Suo computer

Vedere Foto e Video

1. Premere ▲ per entrare nel playlist
2. Vedere foto o video da scegliere sia 'Photo File' o 'Video File'
3. Scegliere il file che si vuole vedere e premere OK
4. Per i video, premere di nuovo OK per iniziare il playback

Cancellare e Bloccare / Sbloccare Foto e Video

- Premere ▲ per cancellare o ▼ per bloccare / sbloccare una foto o un video dopo averlo scelto dal playlist. Se si riproduce un video, premere ▲ per fermarlo e poi premere ▼ per cancellare o ▲ per bloccare / sbloccare
- Quando è cancellato, le foto e i video non possono essere ricuperati
- Se Lei blocca una foto o un video, esso viene progettata e non può essere sovrascritto

Cura del Prodotto

- Assicurarsi che la videocamera e il supporto siano fissati saldamente in posizione prima dell'uso per evitare cadute
- Allontanarsi dai liquidi, dal calore estremo e dai forti campi magnetici
- Evitare di toccare la superficie della lente. Essa può essere pulita con un tampone di cotone o una carta di pulizia da lente. Se alcuni sporchi sono difficili da rimuovere, si può usare un detergente non abrasivo per lente e obiettivo. Non usare soluzioni corrosive
- Fare il backup per i video e le foto importanti altrove per prevenire la corruzione o la perdita di dati causata da eventuali problemi di scheda SD

Garanzia & Assistenza ai Clienti

Per domande, supporto, o richieste di garanzia, si prega di contattarci al seguente indirizzo che corrisponde alla Sua regione. Si prega d'inserire il Suo numero d'ordine di Amazon e di modello dei prodotti.

Ordini di Amazon EU: support.eu@aukey.com

*Si prega di notare che AUKEY può offrire solo il servizio di post-vendita per i prodotti acquistati direttamente da AUKEY. Se ha acquistato da un venditore diverso, si prega di contattarlo direttamente per problemi di servizio o di garanzia.

この度は、AUKEY DR02 J 4K ドライブレコーダーをご購入頂き、誠にありがとうございます!ご使用の前に、必ず取扱説明書をよくお読みいただき、正しくお使いください。何の問題・質問がございましたら、品番とAmazon注文番号を記入した上、お気軽に弊社のお客様サービスセンターにお問い合わせください。

パッケージ内容

4K ドライブレコーダー
2ポートUSBカーチャージャー
USB ミニB ケーブル
ステッカーマウント
3Mステッカー2枚
ケーブルクリップ6個
取扱説明書
保証カード

オプションのアクセサリー：AUKEY外付けGPSアンテナは、記録されたビデオを保存されてDR02 Jに正確な位置と速度のデータを提供します。この情報は運転中の紛争や事件においてお客様のケースをサポートできます。(注：本製品にはGPSアンテナを付属しておりません、別途に購入してください。)

ご注意：確実な記録とパフォーマンスを得るため、Class 10マイクロSDメモリーカード(最大128GB)を使用してください。最初に使用する前にマイクロ SDカードをフォーマットしてください。

https://jp.aukey.com/downloadsに最新のファームウェアをダウンロードしてください。

各部の名称

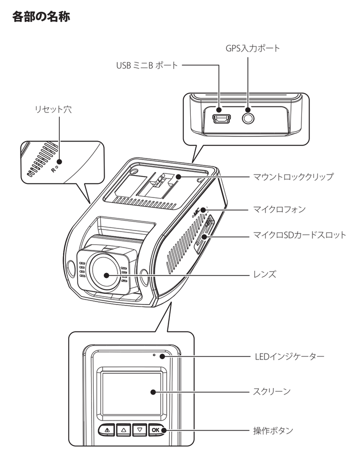

製品仕様

型番	DR02 J
センサー	AR0521
CPU	NT96660
スクリーン	1.5" LCD
広角レンズ	157°
材質	ABS, ガラス
解像度	2160p (24 fps), 1440p (30 fps), 1296p (30 fps), 1080p (60 fps), 1080p (30 fps), 720p (120 fps), 720p (60 fps), 720p (30 fps), WVGA, VGA
画像フォーマット	JPEG
音声録音	オン/オフ
Gセンサー (内蔵)	低/中/高 感度
録画モード	ループ録画、緊急録画、動体検知録画、タイムラプス録画
露光量	-1.0, -2/3, -1/3, +0.0, +1/3, +2/3, +1.0
Micro SDカード	クラス10或いは以上、最大128GB
動作温度	-30°C~75°C
入力	DC 5V 1A~2A
サイズ	77 x 51 x 37mm

LEDインジケーター

共に3つのLEDインジケーターがあります：外に向いているLEDインジケーター(他の人にお客様はドラレコを持っていることを知らせます)、内向きLEDインジケーターとスクリーンインジケーター。外部のLEDインジケーターは、ドラレコを人に見せたくない場合はオフにすることができます。設定にLedの検出> オフを選択し、OKを押します。

外向きの LEDインジケーター	内向きの LEDインジケーター	スクリーン インジケーター	意味
緑灯常に明るく	緑灯常に明るく	オフ	オン, 録画していない
緑灯点滅	緑灯点滅	紅灯点滅	オン, 録画している

ご注意：動体検知モード(駐車監視)では、スタンバイ状態では内向きのLEDインジケーターのみが点灯します。動きが検出されると、すべてのインジケーターは通常の録画と同じように動作します。

操作ボタン

ボタン	記録モード	プレイリスト/設定	再生モード
▲	緊急モードに入る	前の画面に戻る	プレイリストに戻る/ ビデオを一時停止する
▲	プレイリストに入る(短押し) 音声録音オン/オフ(長押し)	前向き	削除/巻き戻し
▼	設定メニューに入る(短押し) スナップショットを撮る(長押し)	下向き	ロック/ロック解除/早送り
OK	スクリーンをオン /オフする	確認	一時停止/再開
リセット	短く押すとドラレコが再起動します (保存されたファイルには影響しません)		

ご注意：

- 再生リストや設定メニューに入る前、現在の記録を保存するため、短い停頓があります。
- OKボタンを押す場合、画面をオフになります。(但し録画が続きます)。「スクリーンセーバー」機能を設定すれば、1分あるいは3分後に自動的画面をオフとなります。

マイクロSDカードの使用方法

ドラレコにはマイクロSDカード(クラス10或いはそれ以上、最大128GB)が必要です(付属しません)。 128GBのマイクロSDカードには約10時間の4Kの録画或いは16時間の1080pの録画を保存できます。よく使用できるため、高品質のブランドカードを利用してください。マイクロSDカードをドラレコのマイクロSDカードスロットに挿入します。 電源がオンした次第、ドライブレコーダーを使用始める前に、まずマイクロSDカードをフォーマットしてください(「設定」の「フォーマット」を選択します)。フォーマットすると、マイクロSDカードのデータは完全に削除されます。最高のパフォーマンスを得るには、定期的にフォーマットしてください(重要なファイルのバックアップを注意してください)。「設定」にある「フォーマット警告」を利用すれば、定期的にリマインダされます。

取付&電源オン/オフ

最適なパフォーマンスを得るために、フロントガラスの中央部にAUKEY DR02 Jを取り付けてください。レンズの向きを上下に調整できます。下の写真のように、便利かつ安全に電源ケーブルを固定するために付属のケーブルクリップを使用してください。

ご注意：
ドラレコまたはそのケーブルの誤った取付によってエアバッグに生じるいかなる損害に責任を負いません。

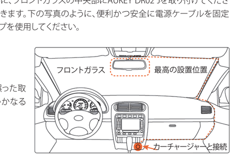

電源オンは、同梱品のカーチャージャーを車両のジガーライターソケットに差し込んで、ケーブルでDR02 JのUSB ミニBポートに接続します。電源を入れた後に、システムは自動的に録画を開始します。USB ミニBポートからケーブルを外し、電源オフになります。

ご注意：付属のケーブルを使用して、AUKEY DR02 Jの最適なパフォーマンスを確保してください

動画録画

- 常時録画：SDカードが挿入されている場合に、電源投入後に自動的に録画開始します。各記録されたファイルは最大10分間です。マイクロSDカード容量の上限に達すると、古い常時録画を上書きし、録画を続けます。
- 動体検知録画：設定の「動体検知」をオンにしてください。本製品の前に動きを検出した時に、ビデオの録画を開始します。動きを検出できない時に、ビデオの録画を停止します。
- タイプラプス録画：設定の「タイプラプス撮影」をオンにしてください。毎秒に撮影した画像を設定の解像度と同じのフレーム数で再生します。

緊急録画

1. マニュアルファイルのバックアップ
   ▲ ボタンを押してファイルをバックアップして、上書き禁止します。LCDスクリーンの左上に ⚠ マークを表示します。これは緊急ファイルが記録されているときに発生します。
2. 自動バックアップ
   Gセンサーが突然の衝撃を検知して、ファイルが上書きされないようにデバイスは自動的にバックアップします。

スナップショット

1. 録画モードの場合に、▼ を3秒に長押しして、スナップショットを撮ります。
2. スナップショットファイルはフォルダの\AUKEY\PHOTO にあります。
3. スナップショットを撮った後に、📷 マークを表示します。録画に影響が与えません。

音声録音

録画モードで ▲ を長押すと、音声録音機能をオン/オフできます(或いは、「設定」メニューの「録画の音声」をオン/オフにします)。音声録音機能をオンにすると、録画する際に音声も録音します。音声記録は可能な危険に音声で役に立ち情報を提供できます。カメラに捕捉されない場合があり、音声録音機能で車ナンバーなどを記録できます。

USB接続でファイルを移動する

1. お使いのUSB mini-Bデータケーブル(付属のケーブルは電源用)を使用して、ドラレコ(SDカードを本体に挿している場合)をコンピュータに接続します。リムーバブルデバイスとして認識する、或いはデスクトップ上に「No Name」アイコンとして表示されます。
2. ビデオファイルがフォルダの\AUKEY\MOVIEにあります。(スナップショットの場合は、スナップショットファイルはフォルダの \AUKEY\PHOTOにあります)にあります。
3. ファイルをパソコンにコピーします。

SDカードからファイルを移動する

1. デバイスをオフして、Micro SD カードを取り外します。
2. カードリーダーにマイクロSDカードを挿入し、コンピュータが自動的にSDカードを検出します。
3. ビデオファイルがフォルダの\AUKEY\MOVIEにあります。(スナップショットの場合は、スナップショットファイルはフォルダの \AUKEY\PHOTOにあります。)
4. ファイルをパソコンにコピーします。

写真/動画再生

1. ▲ ボタンを押して、プレイリストモードに入ります。
2. ビデオファイル或いは写真ファイルを選択します。 スナップショットは全部写真ファイルにあります。
3. OK ボタンを押してプレビューしたいのファイルを選択します。
4. ビデオを選択したら、OK ボタンを押すと、ビデオを再生します。

ビデオ・写真の削除とロック/ロック解除

- プレイリストでビデオ・写真を選択した後、▲ を押すと、ビデオ・写真を削除します。
  ▼ を押すと、ビデオ・写真をロック/ロック解除します。ビデオが再生している時、
  ▲ を押すと、ビデオ再生が一時停止になります。そして、前の手順によって ▲ 或いは
  ▼ ボタンでビデオ・写真を削除やロック/ロック解除します。
- ビデオ・写真を削除しましたら、回復できなくなります。
- ビデオ・写真をロックした場合、それが保護され、上書きされません。

お勧め

- 運転中本製品の落ちることを避けるために、ご使用の前に、本体とマウントはしっかり固定されているかどうかをご確認下さい。
- 液体、高温、強磁場から遠ざけてください。
- ご使用の前に、microSDカードをフォーマットしてください。
- レンズ表面に触れないようにしてください。綿棒やレンズクリーニングペーパーで拭いてください。汚れを除去することは難しいである場合、研磨剤なしクリーナーを利用して、腐食性のある洗剤を使用しないでください。
- 重要なビデオや写真を他の場所にバックアップしておくと、SDカードの問題によるファイルの破損や損失を防ぐことができます。

保証期間とお客様サポート

何かご問題・ご質問などがございましたら、品番とAmazon注文番号を記入した上で、下記のメールアドレスまでお問い合わせください。最も早い営業日にご返信を差し上げます。

Amazon JP の注文: support.jp@aukey.com

*当社は、AUKEY公式ショップ、または当社が認める小売業者から購入された製品に対してのみ、アフターサービスと製品保証を提供しております。他の小売業者から購入された製品の交換、返品、返金に関しましては購入先へお問い合わせ下さい。